Cod. 599000

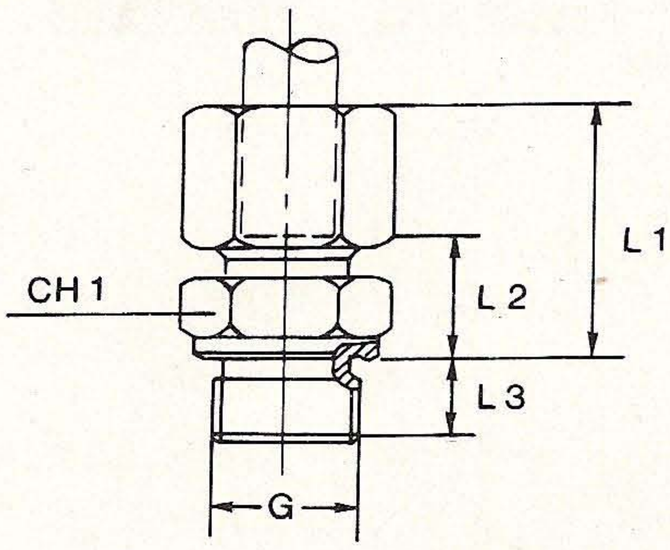

RACCORDI in ACCIAIO INOX FORGIATO - TRAFILATO

Diritto di estremità.
Filetto GAS cilindrico.
Tipo: **C....R**

SERIE	PN bar	Codice di ordinazione	Ø tubo	G	L1	L2	L3	CH1
LEGGERA	250	C 6 L R	6	1/8"	23	8,5	8	14
	250	C 8 L R	8	1/4"	25	10	12	19
	250	C 10 L R	10	1/4"	26	11	12	19
	250	C 12 L R	12	3/8"	27	12,5	12	22
	250	C 15 L R	15	1/2"	29	14	14	27
	160	C 18 L R	18	1/2"	31	14,5	14	27
	160	C 22 L R	22	3/4"	33	16,5	16	32
	100	C 28 L R	28	1"	34	17,5	18	41
	100	C 35 L R	35	1 1/4"	39	17,5	20	50
	100	C 42 L R	42	1 1/2"	42	19	22	55

Cod. 599000

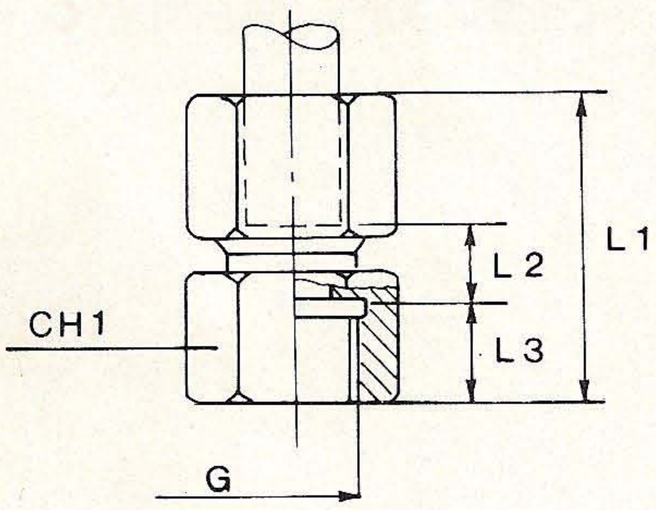

RACCORDI in ACCIAIO INOX FORGIATO - TRAFILATO

Diritto di estremità femmina.
Filetto GAS cilindrico.
Tipo: **CF....R**

SERIE	PN bar	Codice di ordinazione	Ø tubo	G	L1	L2	L3	CH1
LEGGERA	250	CF 6 L R	6	1/8"	34	7	12	14
	250	CF 8 L R	8	1/4"	39	7	17	19
	250	CF 10 L R	10	1/4"	40	8	17	19
	250	CF 12 L R	12	3/8"	41	9	17	24
	250	CF 15 L R	15	1/2"	46	11	20	27
	160	CF 18 L R	18	1/2"	47	10,5	20	27
	160	CF 22 L R	22	3/4"	52	13,5	22	36
	100	CF 28 L R	28	1"	55	13,5	24,5	41
	100	CF 35 L R	35	1 1/4"	63	14,5	26,5	55
	100	CF 42 L R	42	1 1/2"	65	14	28,5	60